PLANAS M 1:100

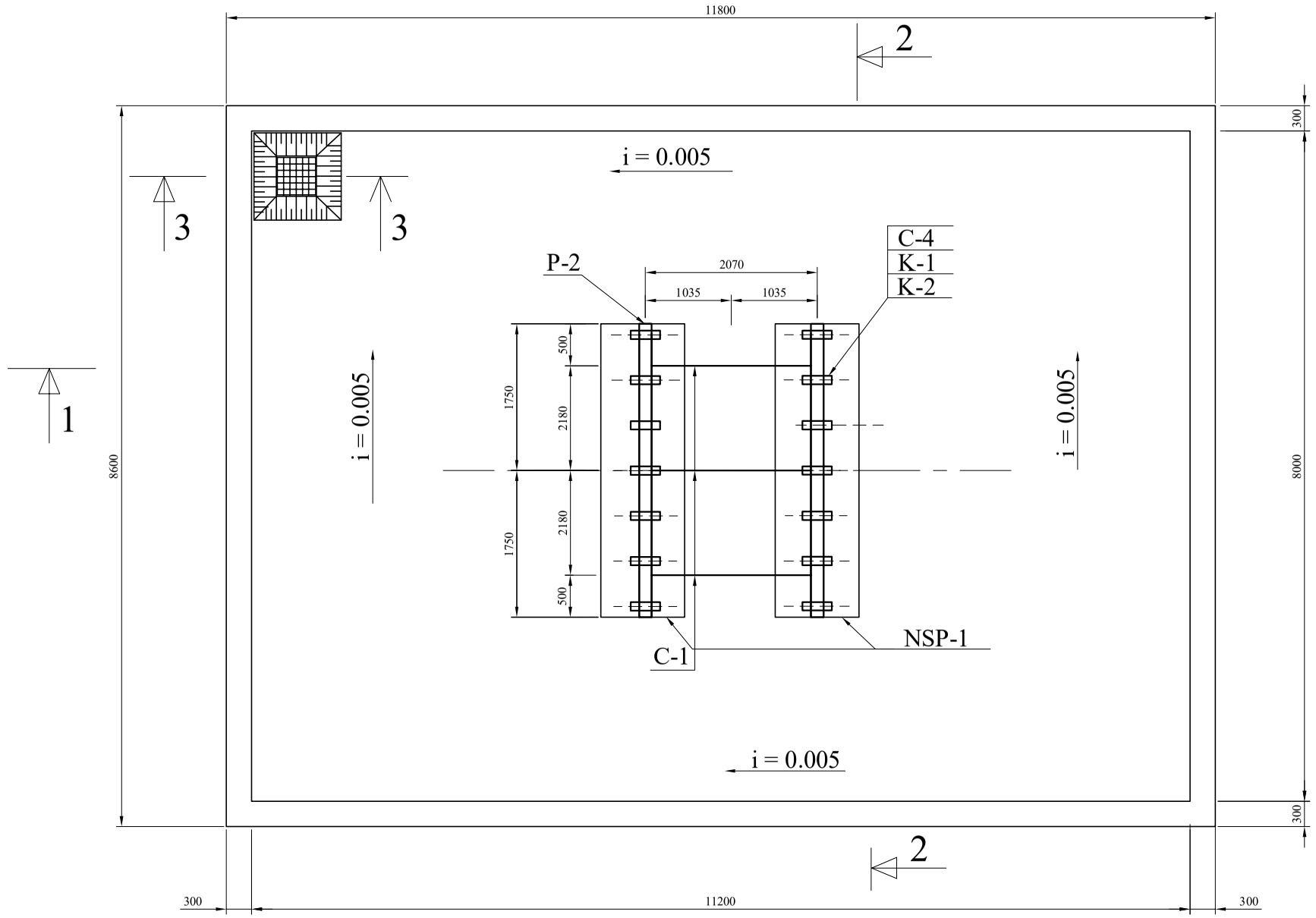

MEDŽIAGŲ ŽINIARAŠTIS					
Poz. Nr.	Pavadinimas	Pagrindimas	Mato vnt.	Kiekis	Pastaba
1	BETONAS C15/20		m3	13,5	
2	Armatūra S400 Ø14	VS 5781-75	t	0,15	
3	Armatūra S400 Ø14 L=900	VS 5781-75	t	0,1	
4	Armatūra tinklas 150/150/5/5 Bpl	VS 5781-75	m2	98,0	2,1 kg/m2
5	CEMENTINIS SKIEDINYS S20		m3	0,2	
6	HIDROIZOLIACIJA "POLTEC"(alyvai atspari)		m2	98,0	2 SL.
7	SKALDA fr. 0/45		m3	9,0	
8	STAMBIAGRŪDIS SMĖLIS		m3	45,0	
9	G/B PLOKŠTĖ NSP-1	SERIJA 3.407-102 1.1 lap.36	vnt	2	2450 kg/vnt
10	BĖGIS P-2		vnt	2	181 kg/vnt
11	SAVARŽA C-1		vnt	3	8,4 kg/vnt
12	VARŽTAS C-4		vnt	28	1,2 kg/vnt
13	TVIRTINIMO ELEMENTAS K-1		vnt	28	1,0 kg/vnt
14	TVIRTINIMO ELEMENTAS K-2		vnt	14	4,2 kg/vnt
15	Tinklelis 300x300(akutės 20x20)		vnt	1	2,3 kg/vnt

BORTŲ ARMAVIMAS

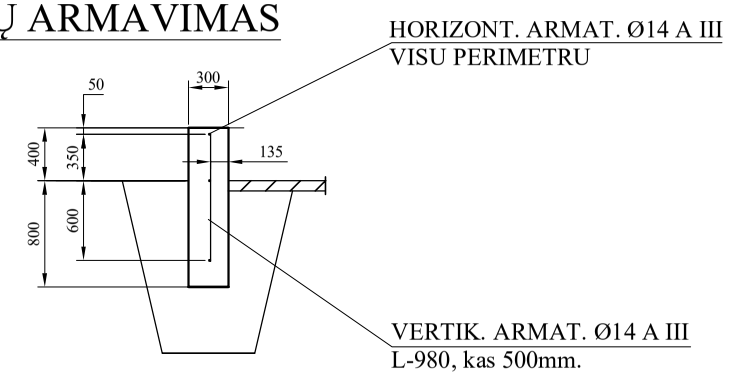

PJŪVIS 1-1

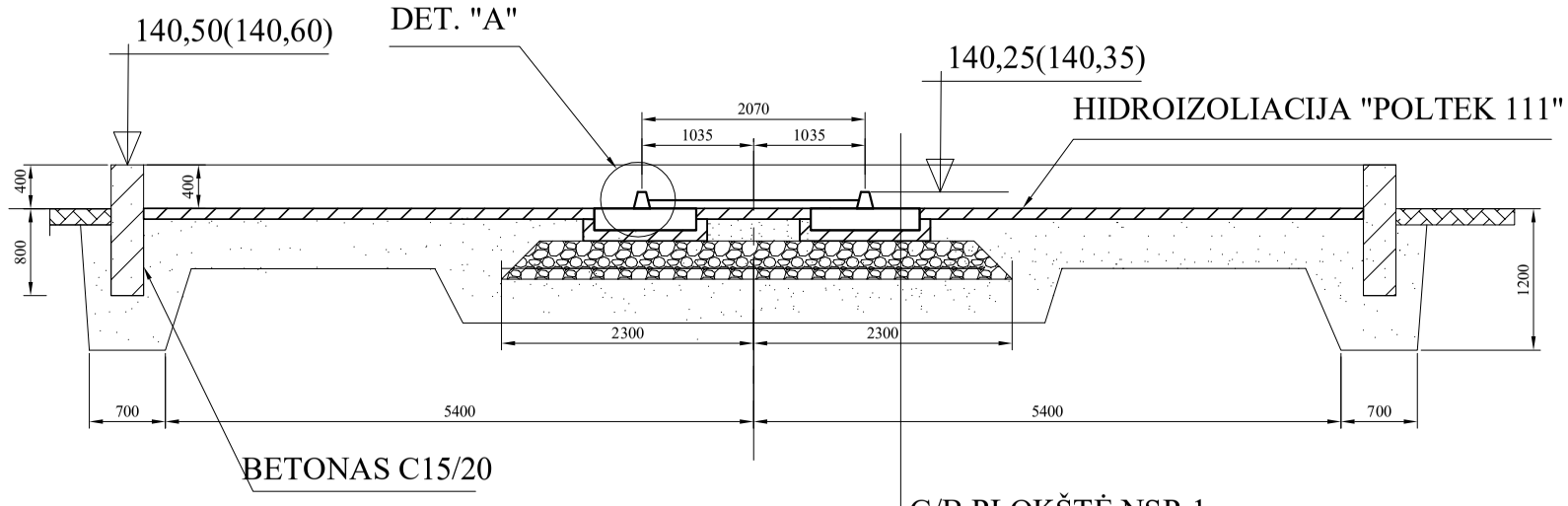

G/B PLOKŠTĖ NSP-1	
CEM. SKIED. S20	20mm
BETONAS C15/20	150mm
SKALDA	350mm
SMĖLIS	500mm

PJŪVIS 2-2

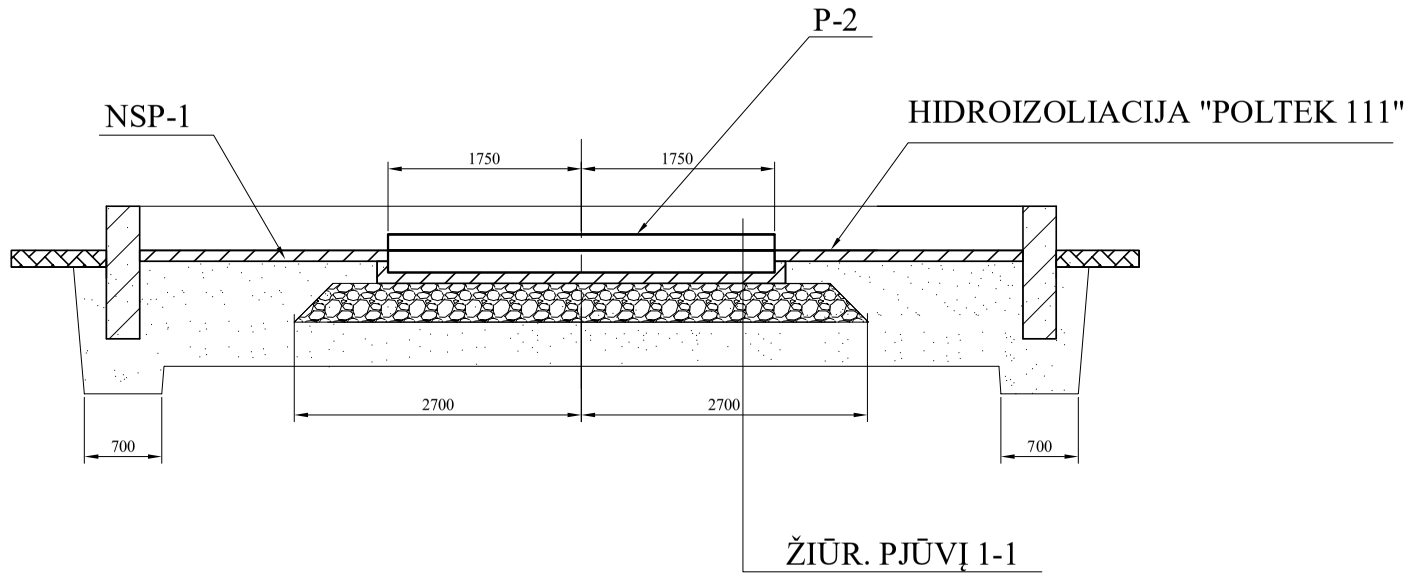

Atest. Nr.					110/35/10 kV Tausalo pastotės rekonstravimas.	Stadija	
						DP	
	PV			2008 04		Laida	
	PDV			2008 04		0	
	Inžinierius			2008 04	Transformatoriaus T-1 (T-2) pamatas . Planas, pjūviai 1-1, 2-2.	Lapas	Lapų sk.
Akcinė bendrovė " VST"					658/2008-DP-SK-T1-09	1	3